ЖКУИ.672233.101 ГЧ

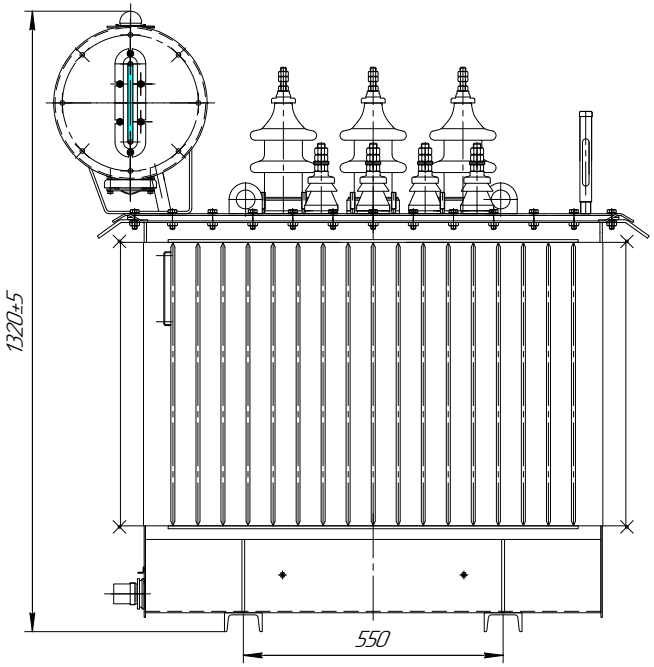

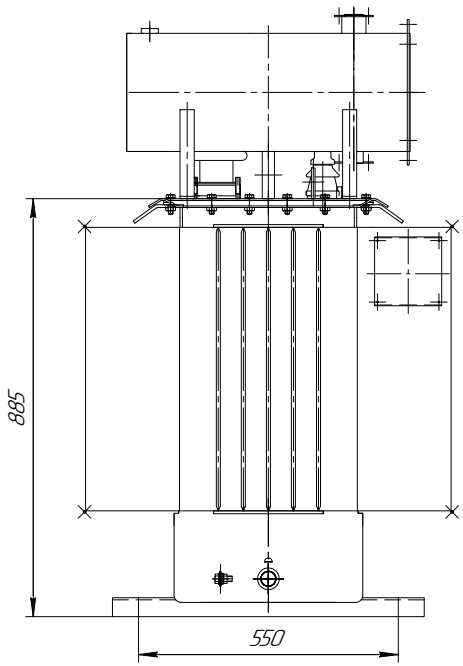

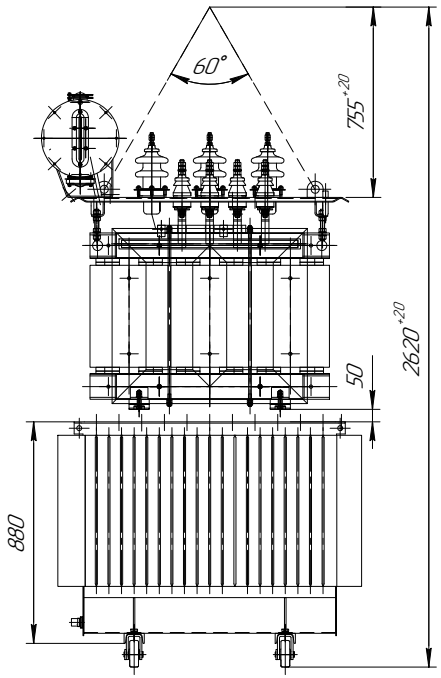

Подъем трансформатора

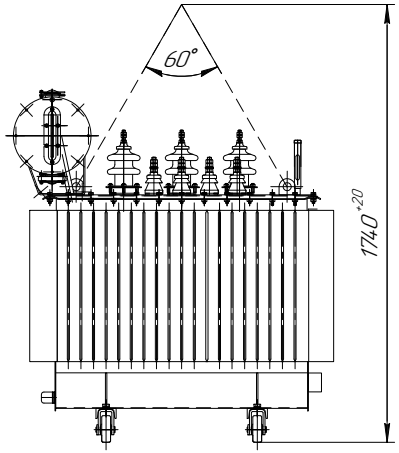

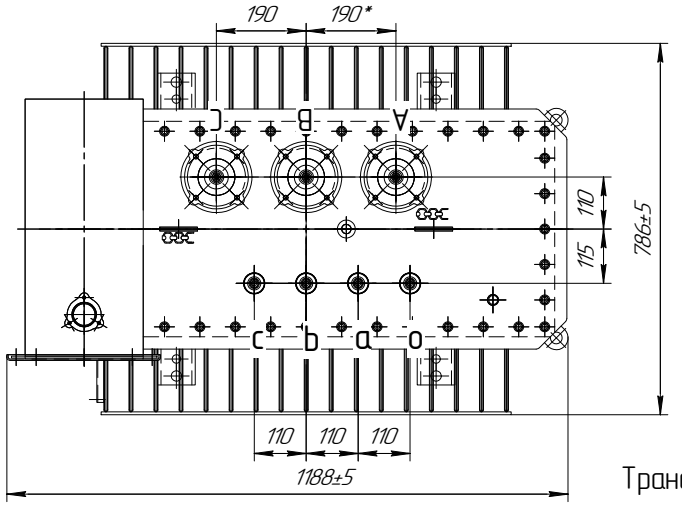

Ширина колеи катков при продольном и поперечном перемещении трансформатора

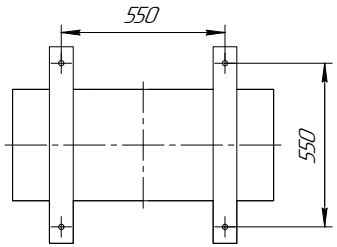

Колея для поперечного перемещения

Колея для продольного перемещения

Наименование	Масса,кг
Масло трансформатора	200
Полная масса трансформатора	890

1. Размеры для справок.
2. ВНИМАНИЕ! Активная часть связана с крышкой. Подъем активной части производить за пластины, расположенные на крышке.
3. Трансформатор поставляется заводом с запломбированными пробками для взятия пробы и слива масла и крышкой трансформатора.
4. Знак строповки и центр масс выполнить по ГОСТ 14.192.

Шпилька ввода ВН

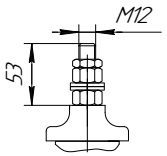

Шпилька ввода НН

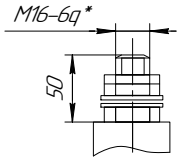

Транспортный ролик

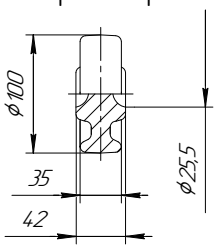

Крюк для подъема

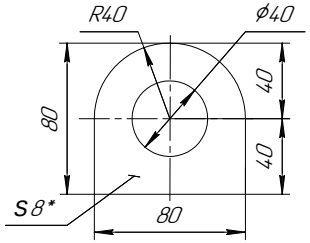

					ЖКУИ.672233.101 ГЧ			
Изм.	Лист	№ докум.	Подп.	Дата	Трансформатор Габаритный чертеж	Лит.	Масса	Масштаб
Разраб.		Еркимбек				А	См.табл.	1:1
Пров.		Куанышев				Лист	Листов 1	
Т.контр.		Тастанбекова						
Н.контр.		Бейсбаева			(косой стык провод-провод)	АО "КТЗ"		
Утв.		Налибаев						

Копировал Формат А2

Перв. примен. ЖКУИ.672233.101

Справ. № ТМ-250 стандартный

Подп. и дата | Инв. № дубл. | Взам. инв. № | Подп. и дата | Инв. № подл.